マイティーベース

●組立図

CSR180WF

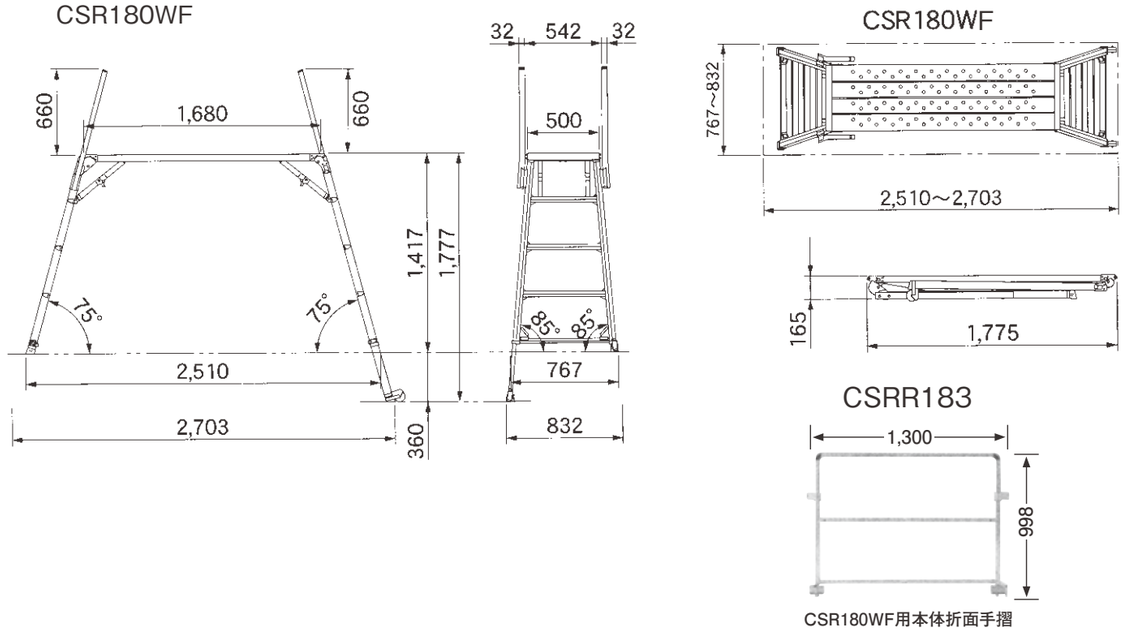

CSR180WF用本体折面手摺

●組立図

CSR160TD

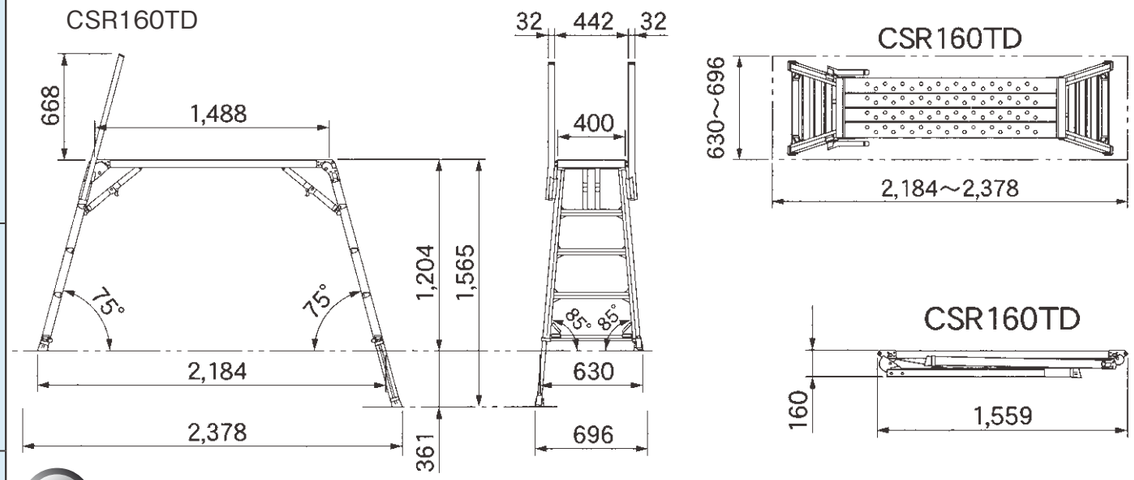

仕様

品　　番	CSR180WF			CSR160TD			CSR130D			CSR100D			CSRR183	
天板有効寸法(mm)	W	D		W	D		W	D		W	D		W	D
	1,680	500		1,488	400		1,300	400		1,300	400		1300	−
作業高さ(mm)	1,417～1,777			1,204～1,565			925～1,238			646～959			998	
調節幅(mm)	25			25			25			25				
設置面積(mm)		W	D		W	D		W	D		W	D		
最大		2,703	832		2,378	696		2,038	639		1,889	586		
最小		2,510	767		2,184	630		1,870	582		1,721	529		
収納寸法(mm)	W	D	H	W	D	H	W	D	H	W	D	H		
	1,775	767	165	1,559	630	160	1,395	582	160	1,395	529	122		
許容荷重(kN)	1.5			1.5			1.5			1.47				
質量(kg)	24.4			18.3			13.2			11.5				

マイティーベース

●組立図

CSR130D

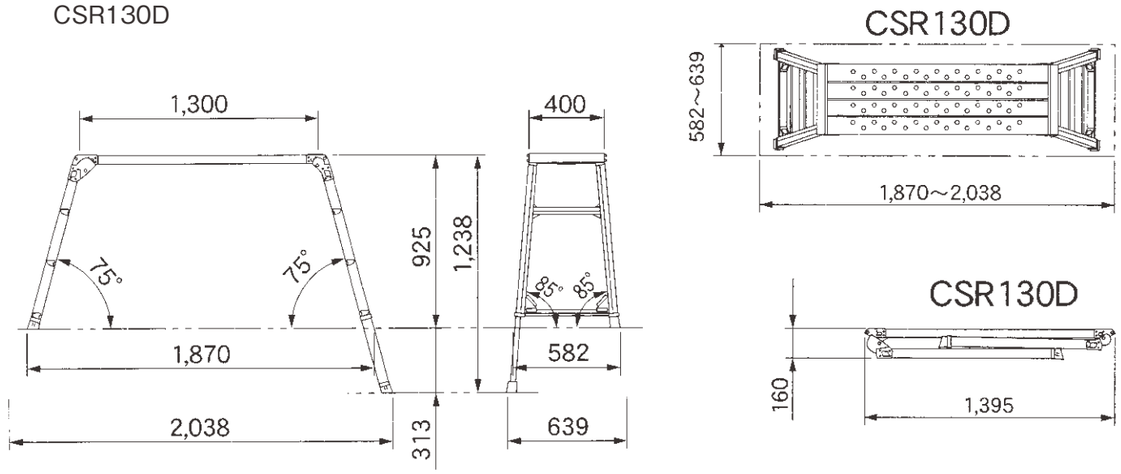

●組立図

CSR100D

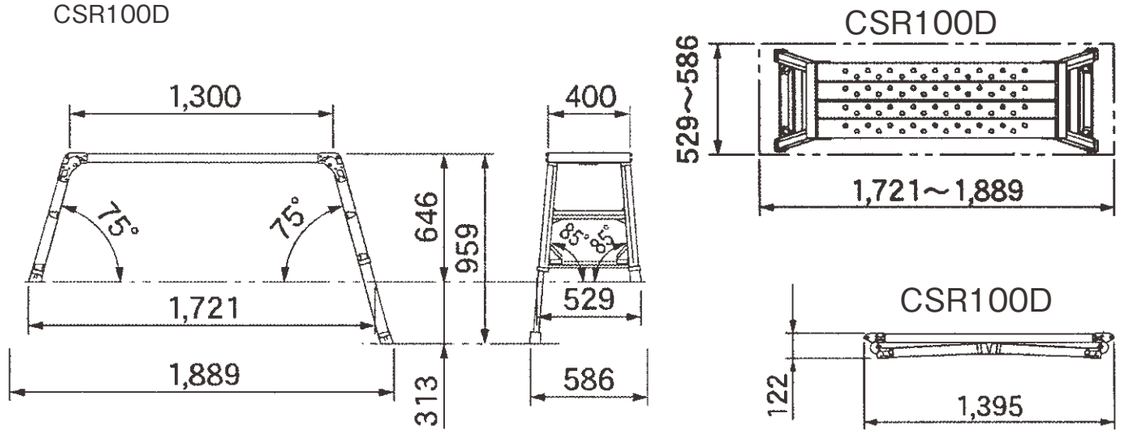

■最大作業床　高さ比較

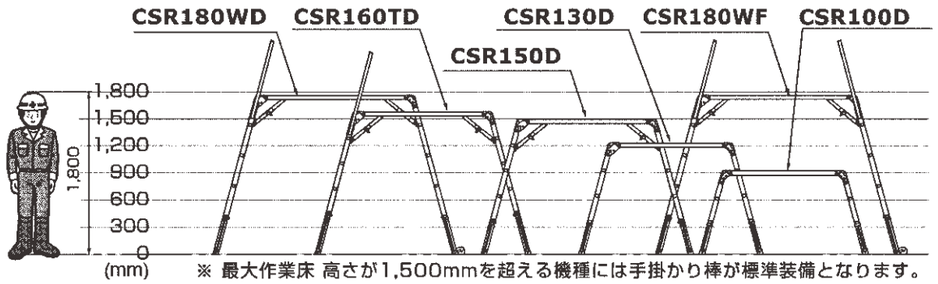

※ 最大作業床 高さが1,500mmを超える機種には手掛かり棒が標準装備となります。