クランプ類

品　名	製品重量
ブレース止めクランプ	0.5kg

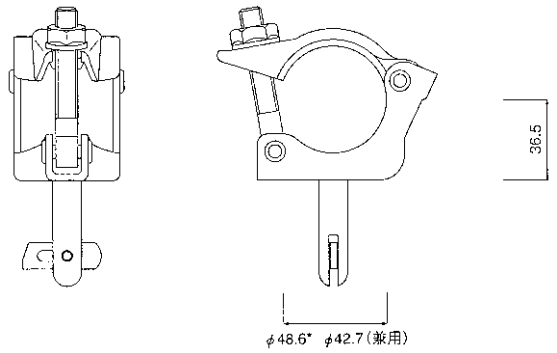

品　名	製品重量
がっちりジョイント	0.69kg

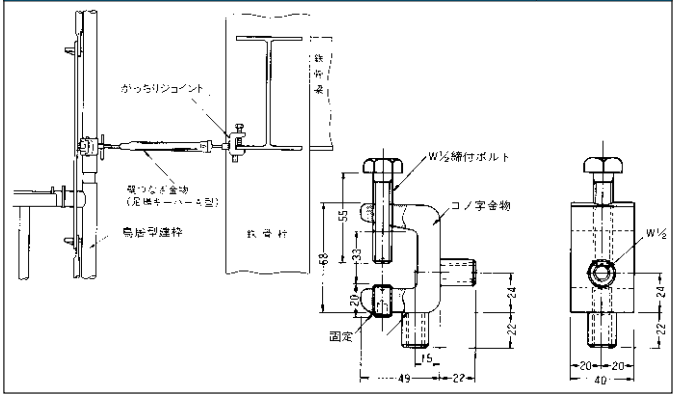

品　名	角丸直交クランプ	
製品重量	スベリ耐力	許容せん断強度
0.77kg	2.94kN(0.3t)	3.92kN(0.4t)
使用ラチェットサイズ　17mm		60角鋼管、φ42.7、48.6兼用タイプ

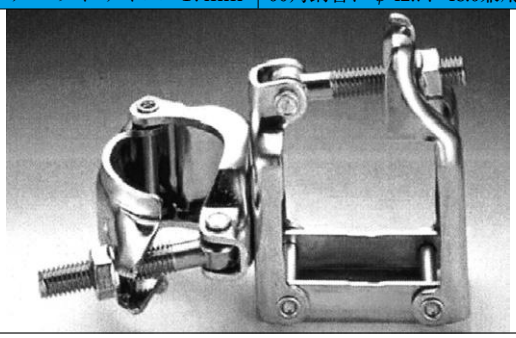

品　名	角丸自在クランプ	
製品重量	スベリ耐力	許容せん断強度
0.77kg	2.94kN(0.3t)	3.92kN(0.4t)
使用ラチェットサイズ　17mm		60角鋼管、φ42.7、48.6兼用タイプ

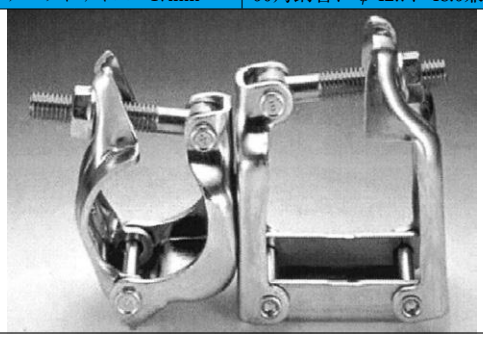

品　名	100角用角丸直交クランプ		
サイズ	100□×48.6φ	重　量	2.5kg

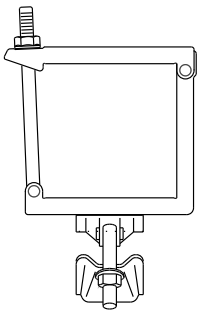

品　名	角角自在クランプ	
製品重量	スベリ耐力	許容せん断強度
0.88kg	2.45kN(0.25t)	3.92kN(0.4t)
使用ラチェットサイズ　17mm		60角鋼管用

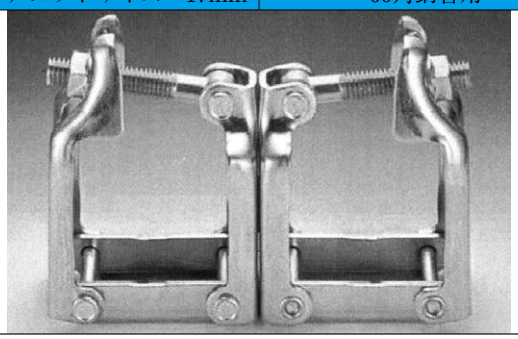

品　名	カラマンチェーン		
サイズ	2m	重量	1.4kg
サイズ	3m	重量	2.0kg
サイズ	4m	重量	2.8kg
サイズ	5m	重量	3.6kg

品　名	重量(kg)	梱包数量(本)	梱包重量(kg)
異径ジョイント	0.6	30	18.3

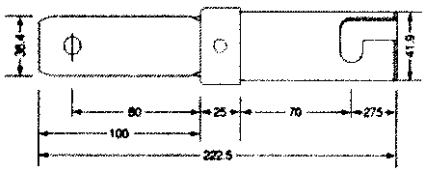

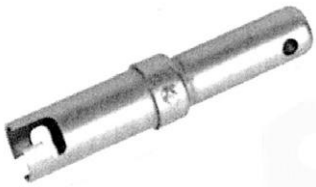

NIKKEN LEASE Co.,Ltd.