枠組足場

品　名	アルミ階段枠	使用可能建枠	
		巾 系 列	700系を除く全系列
型　式	K3055S	枠　高	1,700mm
重　量	11.9kg	ス パ ン	1,829mm

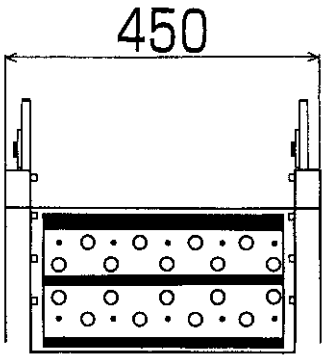

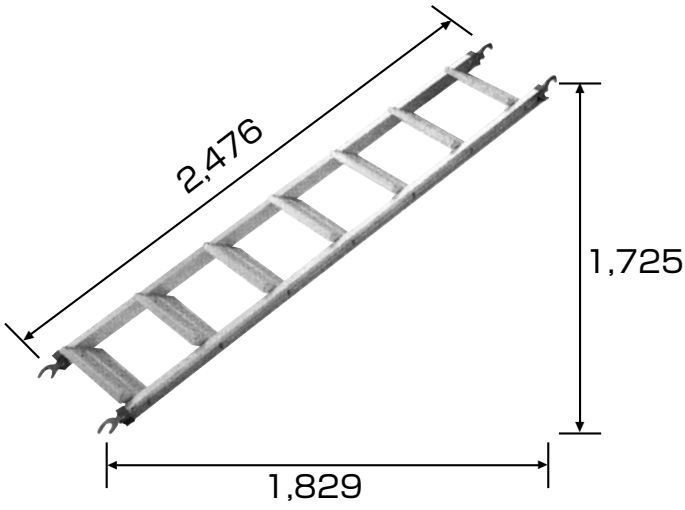

品　名	セフティガード(アーム式)	重　量	13kg

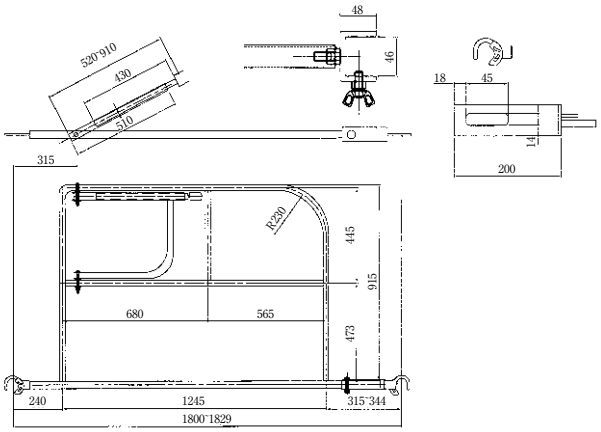

品　名	階段手摺	重　量	3kg

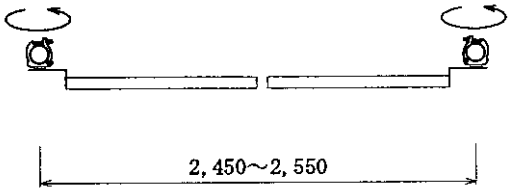

品　名	垂直梯子	品　番	SH1700	重　量	9.7kg

φ48.6　φ42.7兼用

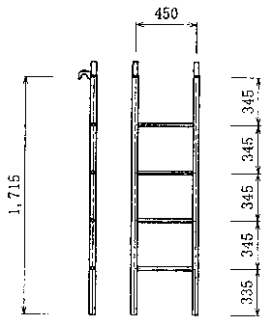

品　名	モンキーヘッド	重　量	2.0kg

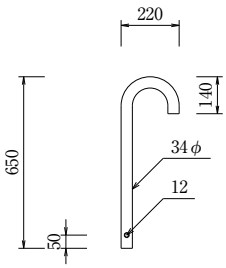

※垂直ハシゴ最上部手摺（2個1組）

NIKKEN LEASE Co.,Ltd.