枠組足場

品　番	1249型	スパン別適合筋違	
形　式	A417	1,829mm	A16S
品　名	調節枠	1,524mm	A16
製品重量	9.1kg	1,219mm	A05
		914mm	A04
		610mm	A03

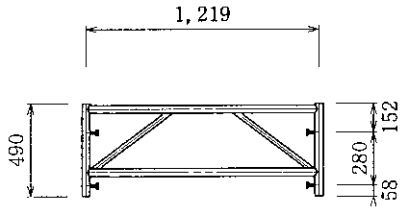

品　番	917型	スパン別適合筋違	
形　式	A3055A	1,829mm	A14
品　名	鳥居型建枠	1,524mm	A11
製品重量	14.0kg	1,219mm	A13
		914mm	A012
		610mm	A12

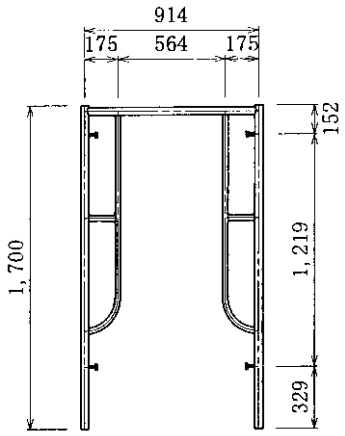

品　番	915型	スパン別適合筋違	
形　式	N305	1,829mm	A14
品　名	鳥居型建枠	1,524mm	A11
製品重量	13.0kg	1,219mm	A13
		914mm	A012
		610mm	A12

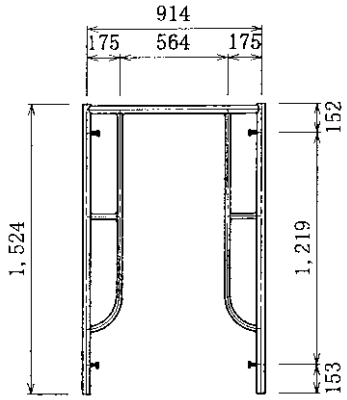

品　番	0915型	スパン別適合筋違	
形　式	A305L	1,829mm	A14
品　名	梯子型建枠	1,524mm	A11
製品重量	13.0kg	1,219mm	A13
		914mm	A012
		610mm	A12

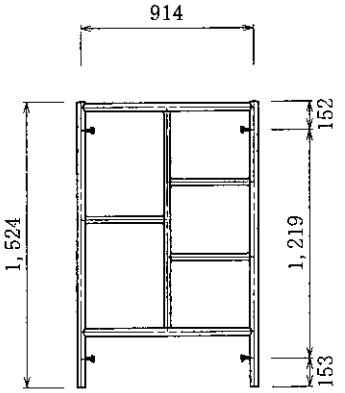

品　番	0912型	スパン別適合筋違	
形　式	A304L	1,829mm	A19
品　名	梯子型建枠	1,524mm	A18
製品重量	11.9kg	1,219mm	A012
		914mm	A07
		610mm	A09

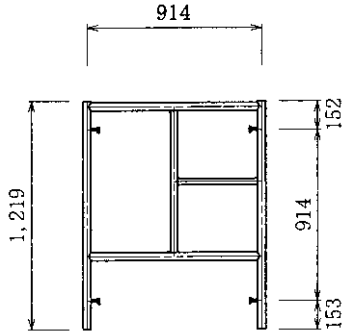
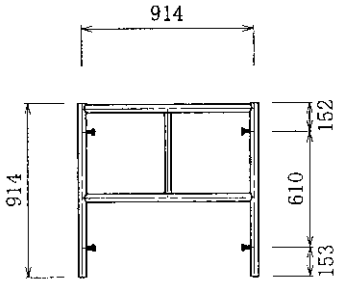
品　番	0909型	スパン別適合筋違	
形　式	A303L	1,829mm	A08
品　名	梯子型建枠	1,524mm	A 9
製品重量	9.2kg	1,219mm	A12
		914mm	A09
		610mm	A06